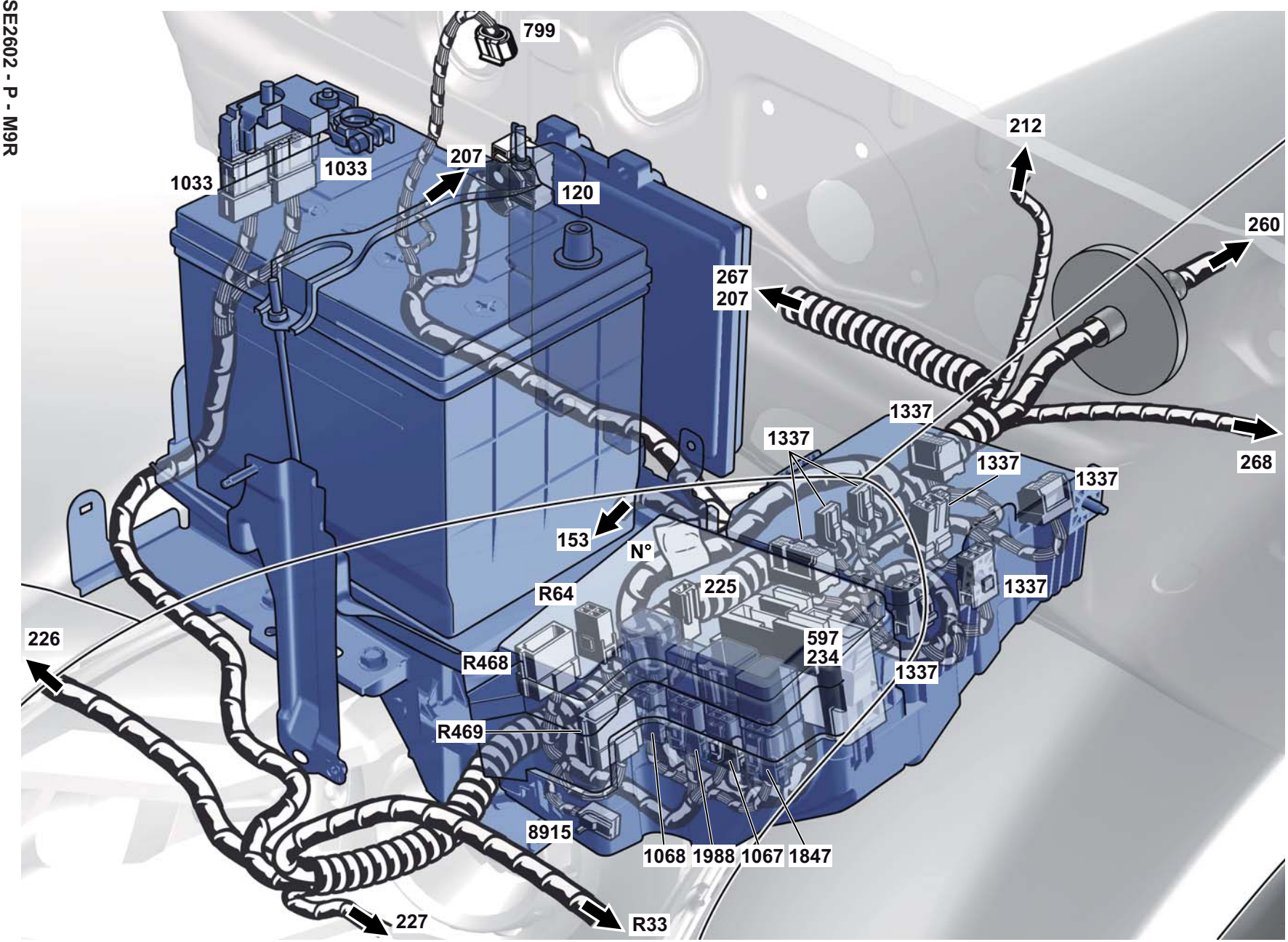
799
1033
1033
207
120
212
260
267
207
1337
1337
1337
1337
268
153
N°
225
R64
1337
226
R468
597
234
1337
R469
8915
1068
1988
1067
1847
227
R33

SE2602 - P - M9R